Ur. ... Wydział ... Architektury ... 62-500 Konin
00000032
29

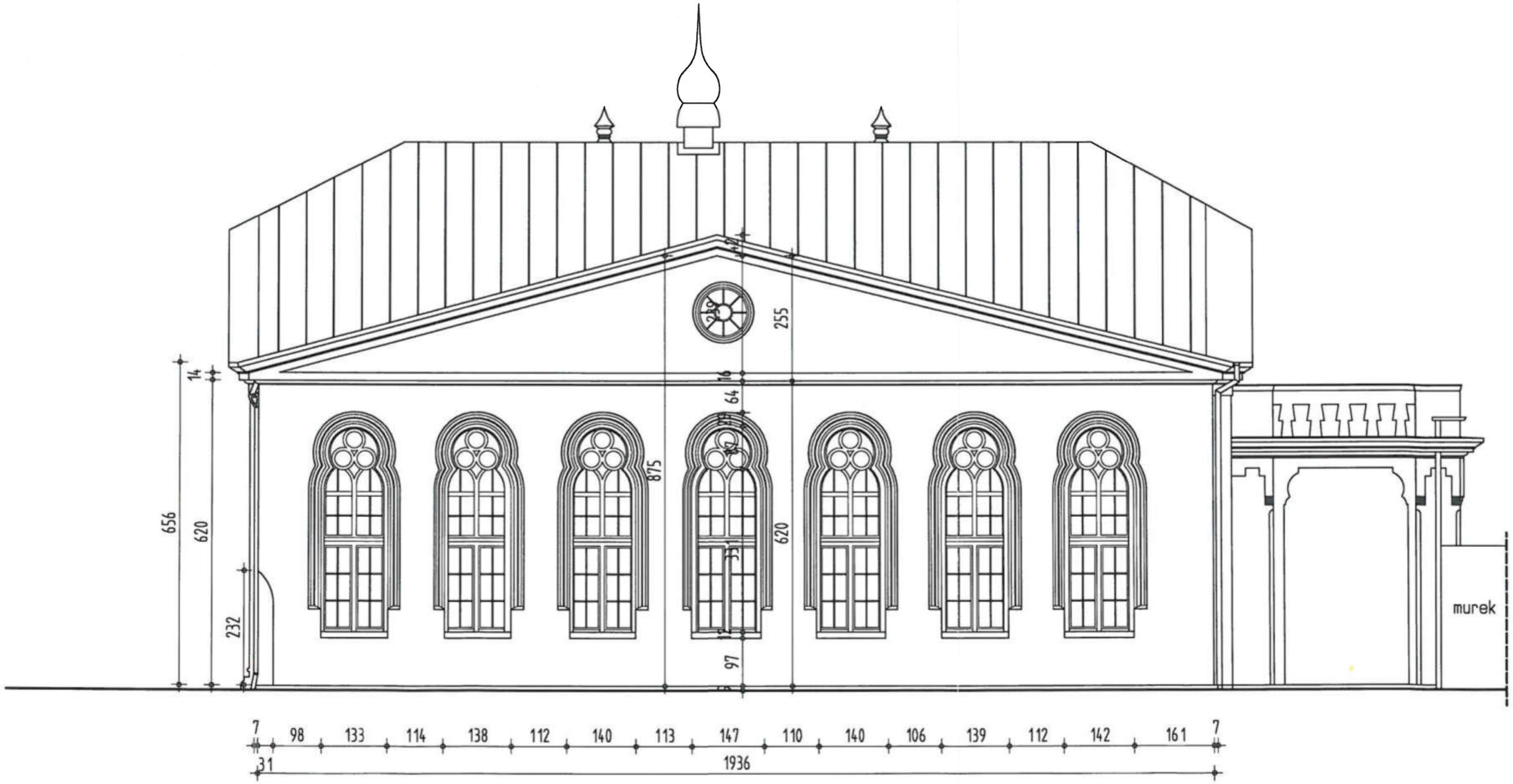

architektura
renowacja zabytków
ARKADA Radosław Nawara

ul. Orkana 16
42-500 Będzin
tel. 515 131 441

NIP 625 21 34 335
REGON 241475831
www.arkada-architektura.pl

TEMAT:	Projekt budowlany remontu elewacji budynku byłej synagogi żydowskiej w Koninie			
INWESTOR: Maria Maciaszek	LOKALIZACJA: Konin, ul. Mickiewicza, działka nr 275/1, 1023		TREŚĆ: Elewacja północna - inwentaryzacja	
	imię i nazwisko	nr upr.	Podpis	Skala: 1:100
Projektant architektury	mgr inż. arch. Jan Pudło Specj. Architektoniczna	482/85		Data 10.2012.
Opracowała:	mgr inż. arch. Milena Pudło	—		Nr rysunku: 2

~~CCCC0033~~ 3
30/e

Urząd Miejski w Koninie
Wydział Urbanistyki i Architektury
pl. Wolności 1
62-500 Konin

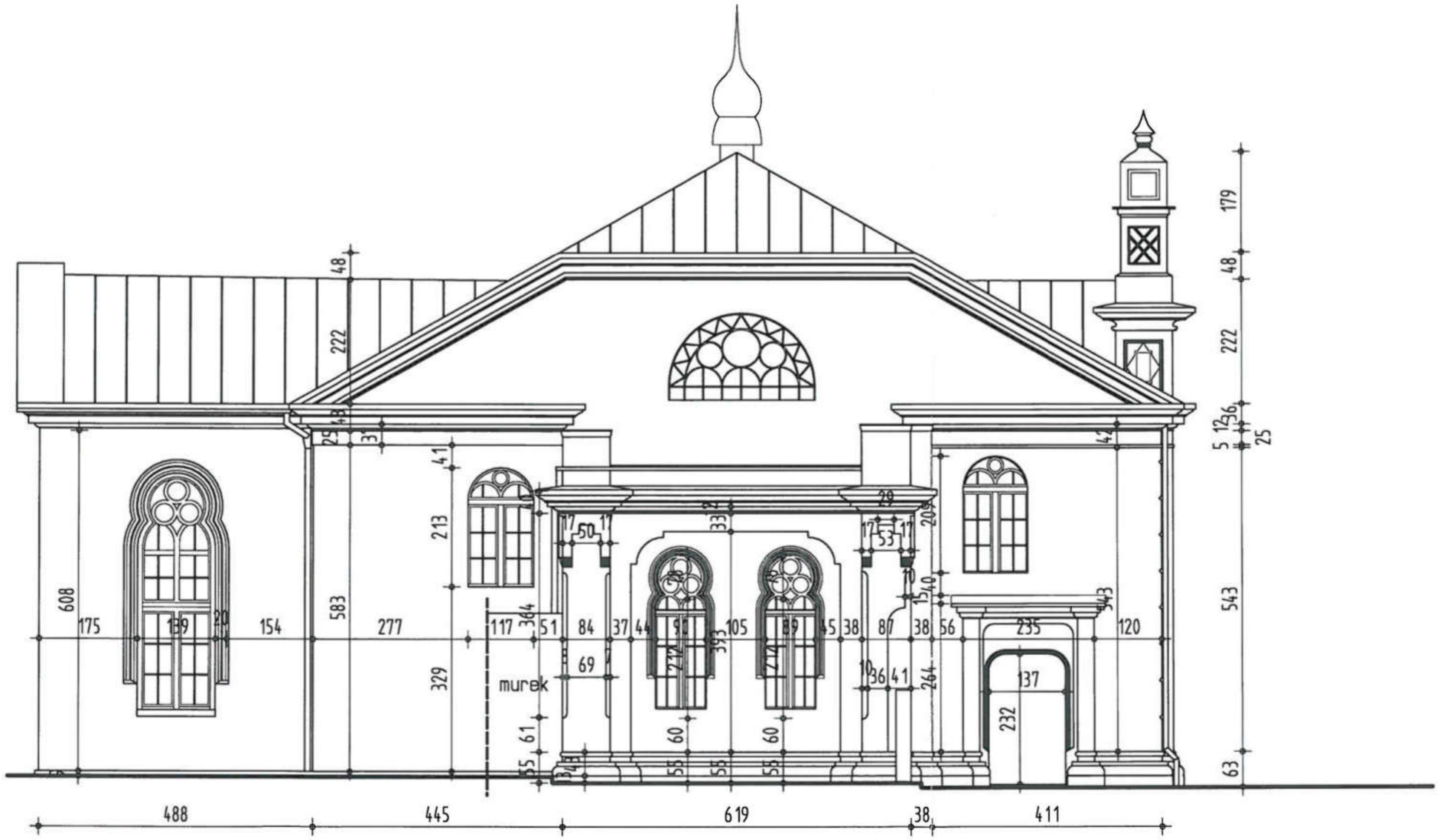

architektura
renowacja zabytków
ARKADA Radosław Nawara
ul. Orkana 16
42-500 Będzin
tel. 515 131 441
NIP 625 21 34 335
REGON 241475831
www.arkada-architektura.pl

TEMAT: **Projekt budowlany remontu elewacji budynku byłej synagogi żydowskiej w Koninie**

INWESTOR:	LOKALIZACJA:	TREŚĆ:
Maria Maciaszek	Konin, ul. Mickiewicza, działka nr 275/1, 1023	Elewacja zachodnia - inwentaryzacja

	imię i nazwisko	nr upr.	Podpis	Skala: 1:100
Projektant architektury	mgr inż. arch. Jan Pudło Specj.Architektoniczna	482/85	[signature]	Data 10.2012.
Opracowała:	mgr inż. arch. Milena Pudło	—	[signature]	Nr rysunku: 3

00000034
Urząd Miejski w Koninie
Wydział Urbanistyki i Architektury
plac Wolności 4
62-500 Konin

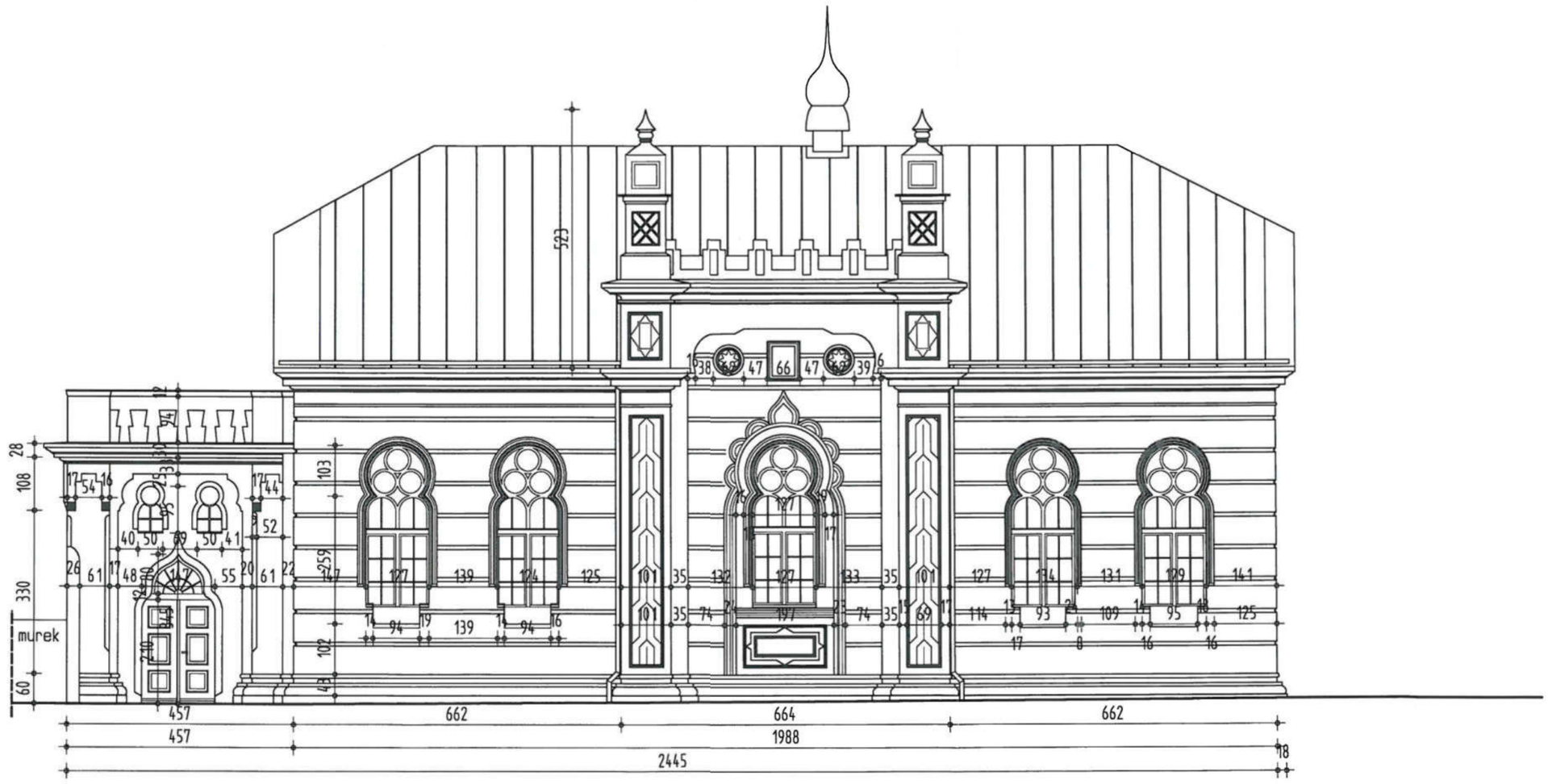

architektura
renowacja zabytków
ARKADA Radosław Nawara
ul. Orkana 16
42-500 Będzin
tel. 515 131 441
NIP 625 21 34 335
REGON 241475831
www.arkada-architektura.pl

TEMAT: Projekt budowlany remontu elewacji budynku byłej synagogi żydowskiej w Koninie

INWESTOR:	LOKALIZACJA:	TREŚĆ:
Maria Maciaszek	Konin, ul. Mickiewicza, działka nr 275/1, 1023	Elewacja południowa - inwentaryzacja

	imię i nazwisko	nr upr.	Podpis	Skala: 1:100
Projektant architektury	mgr inż. arch. Jan Pudło Specj.Architektoniczna	482/85		Data 10.2012.
Opracowała:	mgr inż. arch. Milena Pudło	—		Nr rysunku: 4

00000035
Urząd Miejski w Koninie
Wydział Urbanistyki i Architektury
plac Wolności 1
62-500 Konin

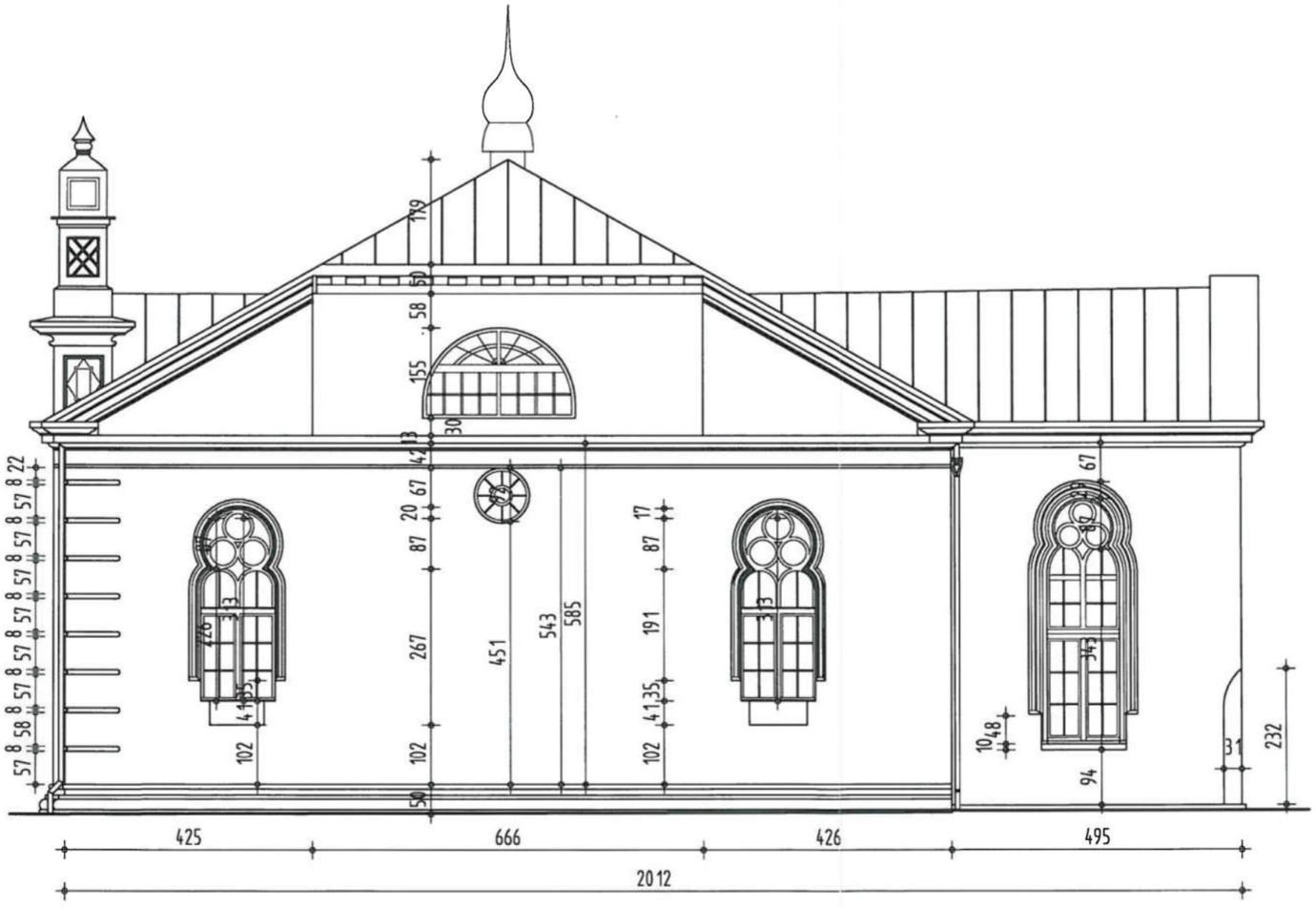

architektura renowacja zabytków ARKADA Radosław Nawara	ul. Orkana 16, 42-500 Będzin, tel. 515 131 441	NIP 625 21 34 335, REGON 241475831, www.arkada-architektura.pl	
TEMAT: Projekt budowlany remontu elewacji budynku byłej synagogi żydowskiej w Koninie			
INWESTOR: Maria Maciaszek	LOKALIZACJA: Konin, ul. Mickiewicza, działka nr 275/1, 1023	TREŚĆ: Elewacja wschodnia - inwentaryzacja	
	imię i nazwisko	nr upr.	Podpis
Projektant architektury	mgr inż. arch. Jan Pudło Specj. Architektoniczna	482/85	
Opracowała:	mgr inż. arch. Milena Pudło	—	

Skala: 1:100
Data 10.2012.
Nr rysunku: 5

00000036
Urząd Miasta w Koninie
Wydział Urbanistyki i Architektury
plac Wolności 1
62-500 Konin

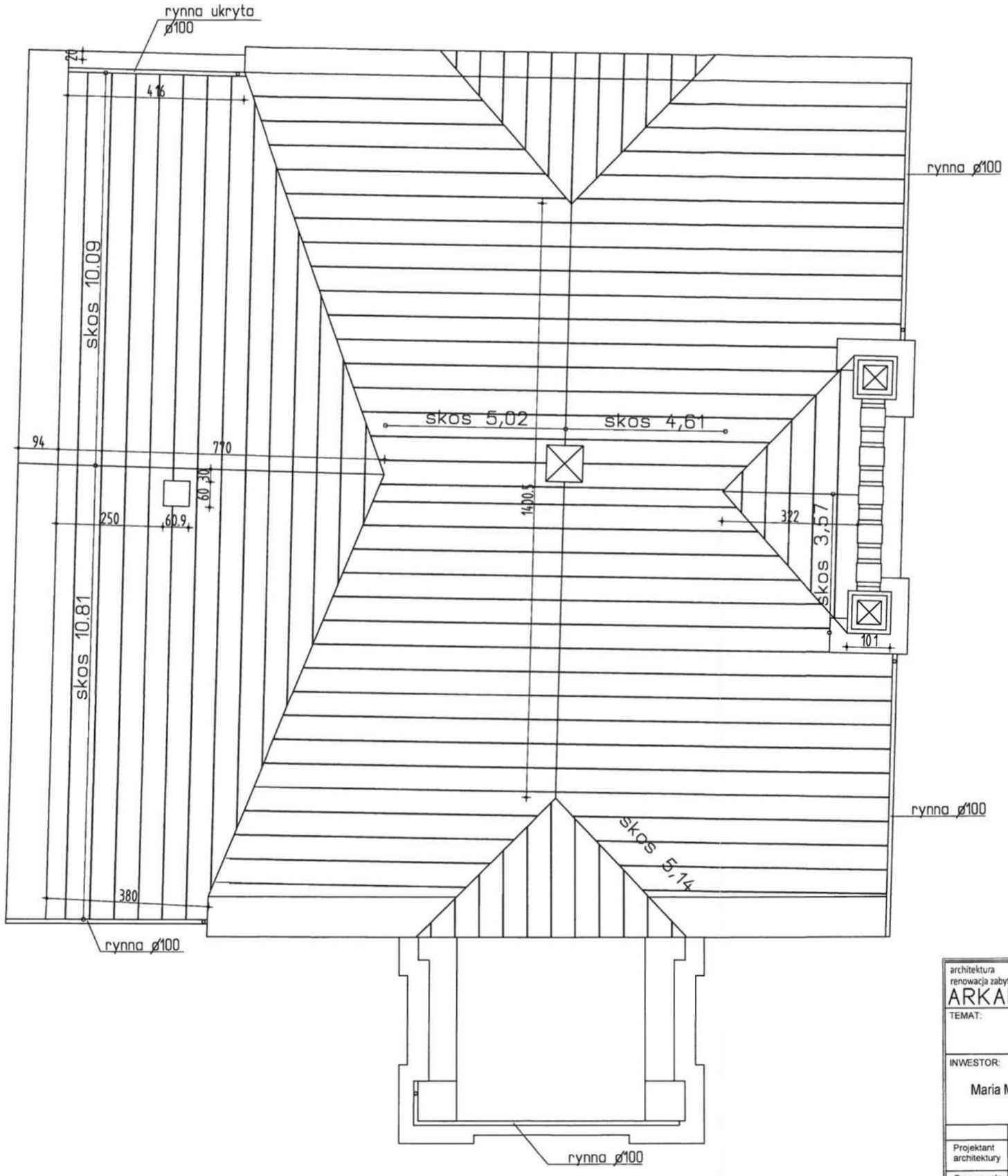

architektura renowacja zabytków ARKADA Radosław Nowara	ul. Orkana 16 42-500 Będzin tel. 515 131 441	NIP 625 21 34 335 REGON 241475831 www.arkada-architektura.pl	
TEMAT: Projekt budowlany remontu elewacji budynku byłej synagogi żydowskiej w Koninie			
INWESTOR: Maria Maciaszek	LOKALIZACJA: Konin, ul. Mickiewicza, działka nr 275/1, 1023	TREŚĆ: Rzut dachu - inwentaryzacja	

	imię i nazwisko	nr upr.	Podpis	Skala: 1:100
Projektant architektury	mgr inż. arch. Jan Pudło Specj.Architekoniczna	482/85		Data 10.2012
Opracowała:	mgr inż. arch. Milena Pudło	—		Nr rysunku: 6

00000037
34
Urząd Miejski w Koninie
Wydział Urbanistyki i Architektury
plac Wolności 1
62-500 Konin

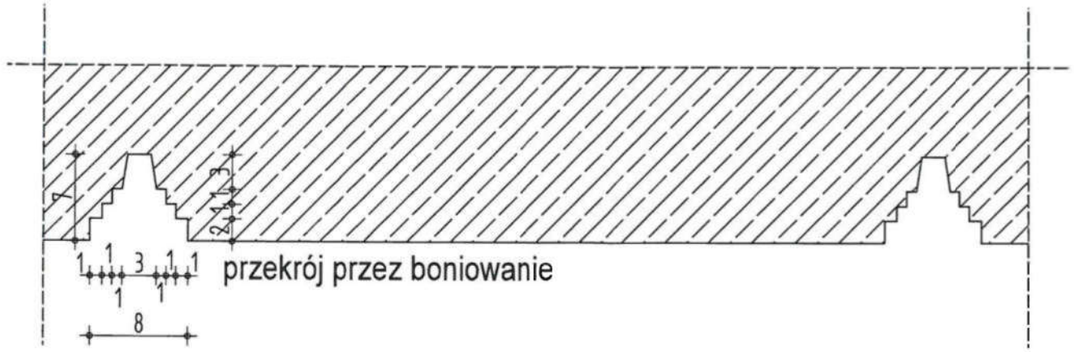

przekrój przez boniowanie

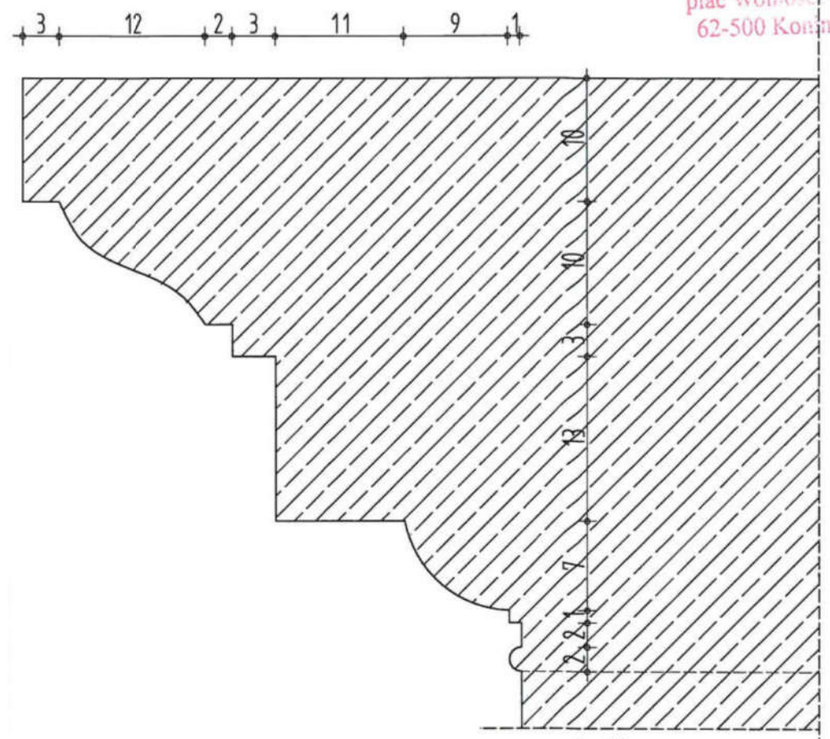

przekrój przez gzyms

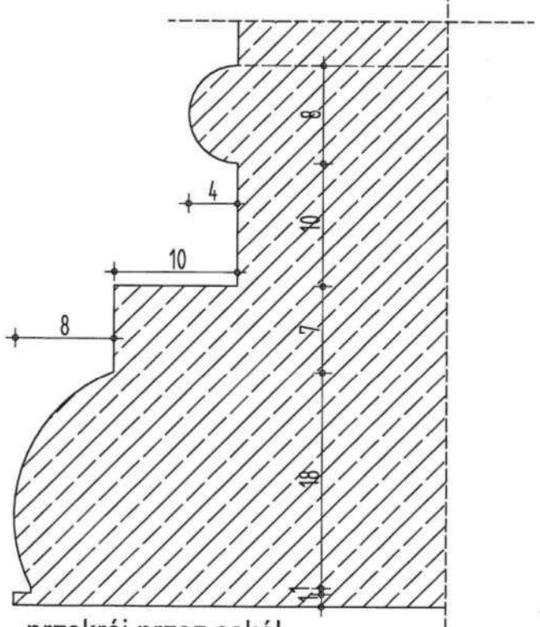

przekrój przez cokół

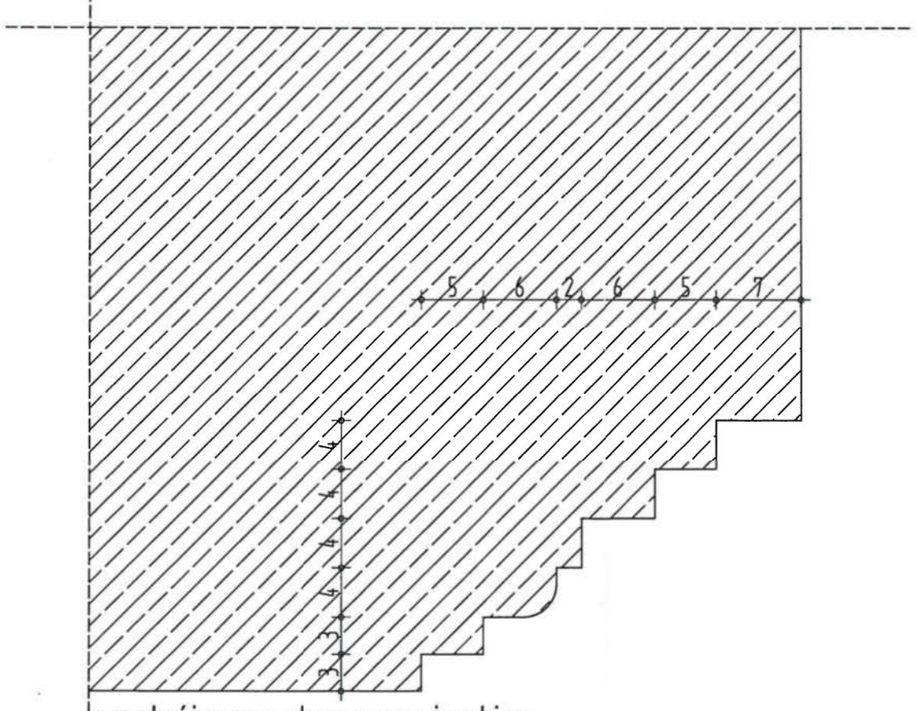

przekrój przez obramowania okien

architektura renowacja zabytków ARKADA Radosław Nawara	ul. Orkana 16 42-500 Będzin tel. 515 131 441	NIP 625 21 34 335 REGON 241475831 www.arkada-architektura.pl	
TEMAT: Projekt budowlany remontu elewacji budynku byłej synagogi żydowskiej w Koninie			
INWESTOR: Maria Maciaszek	LOKALIZACJA: Konin, ul. Mickiewicza, działka nr 275/1, 1023	TREŚĆ: Detale elewacji - inwentaryzacja	
	imię i nazwisko	nr upr.	Podpis	Skala: 1:5
Projektant architektury	mgr inż. arch. Jan Pudło Specj. Architektoniczna	482/85		Data 10.2012.
Opracowała:	mgr inż. arch. Milena Pudło	—		Nr rysunku: 7

00000038
Urząd Miejski w Koninie
Wydział Urbanistyki i Architektury
plac Wolności 1
62-500 Konin

	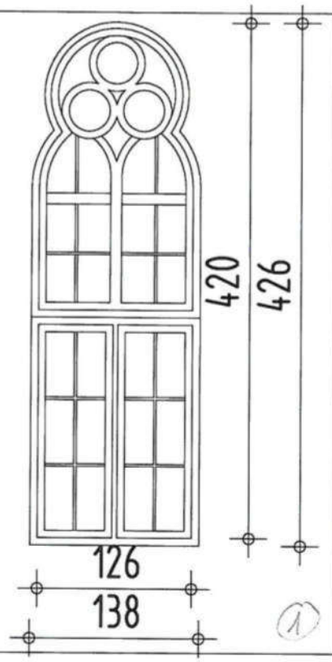	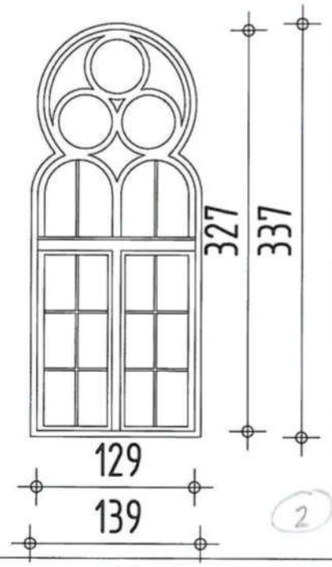	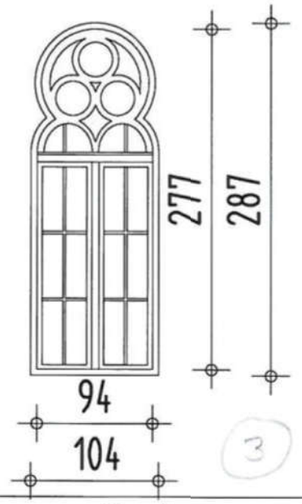	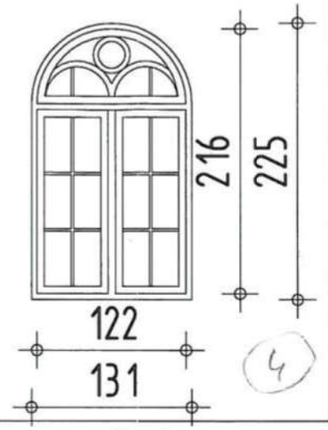	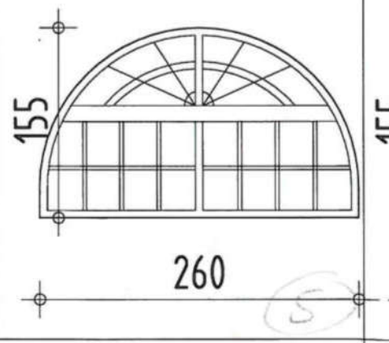	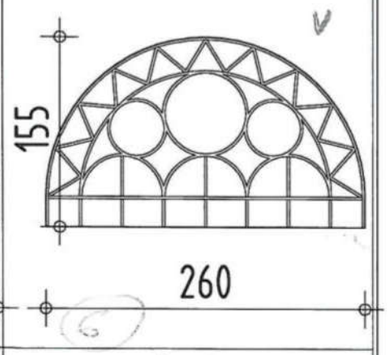
ilość	9szt.	7szt.	2szt.	2szt.	1szt.	1szt.
materiał	drewniane dębowe	drewniane dębowe	drewniane dębowe	drewniane dębowe	drewniane dębowe	stalowe

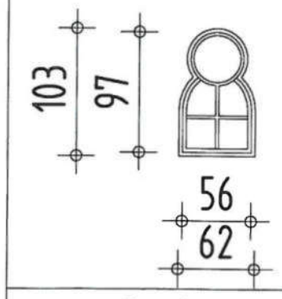	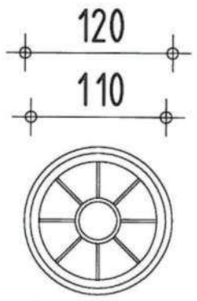	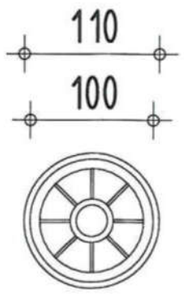	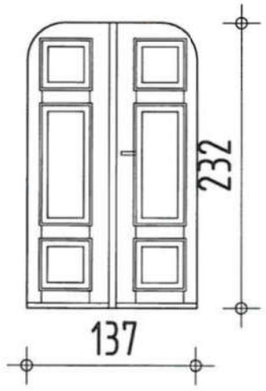	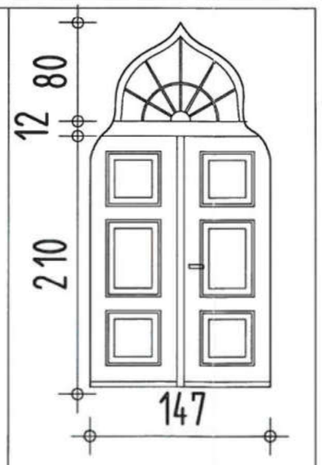
2szt. 7	1szt. 8	1szt. 9	1szt. D1	1szt. D2
drewniane dębowe	drewniane dębowe	drewniane dębowe	drewniane dębowe	drewniane dębowe

architektura renowacja zabytków ARKADA Radosław Nawara	ul. Orkana 16 42-500 Będzin tel. 515 131 441	NIP 625 21 34 335 REGON 241475831 www.arkada-architektura.pl	
TEMAT: Projekt budowlany remontu elewacji budynku byłej synagogi żydowskiej w Koninie			
INWESTOR: Maria Maciaszek	LOKALIZACJA: Konin, ul. Mickiewicza, działka nr 275/1, 1023	TREŚĆ: Zestawienie stolarki okiennej drzwiowej - inwentaryzacja	
	imię i nazwisko	nr upr.	Podpis
Projektant architektury	mgr inż. arch. Jan Pudło Specj.Architektoniczna	482/85	
Opracowała:	mgr inż. arch. Milena Pudło	—	

Skala: 1:50
Data 10.2012.
Nr rysunku: 8